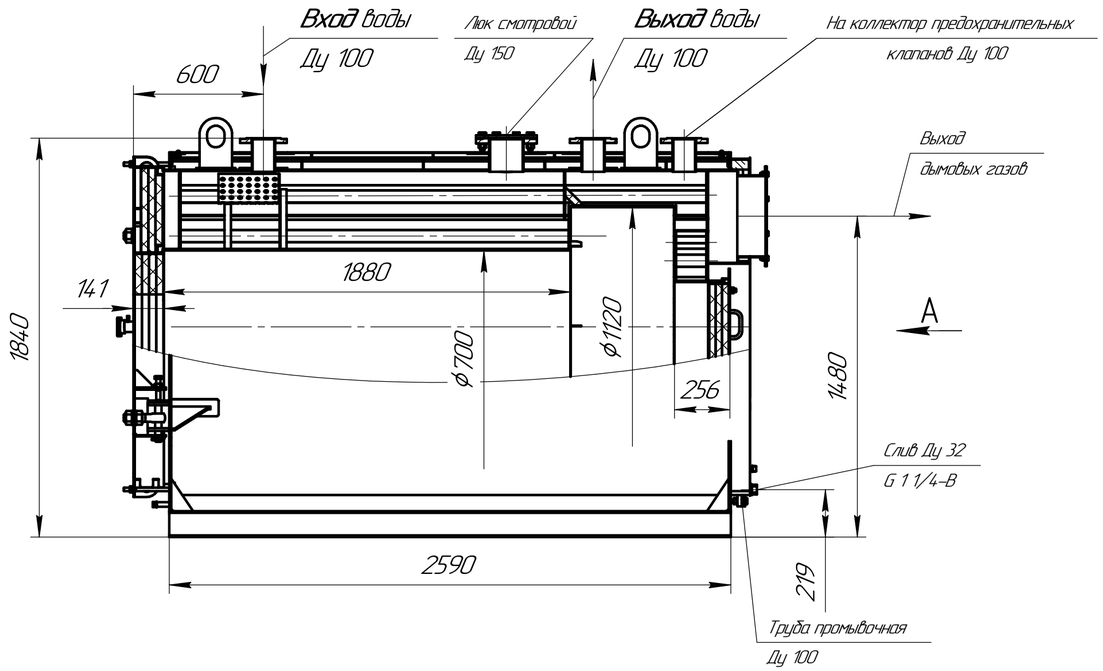

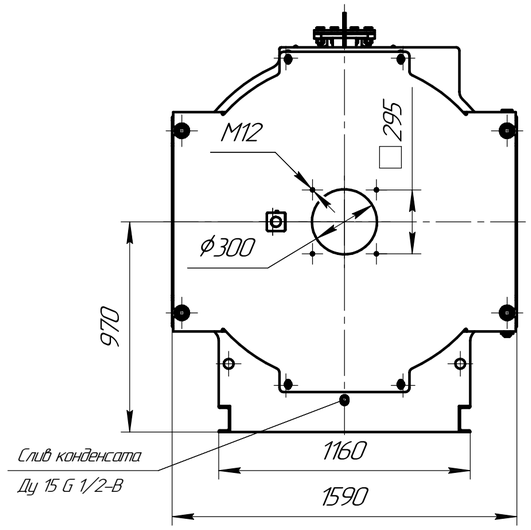

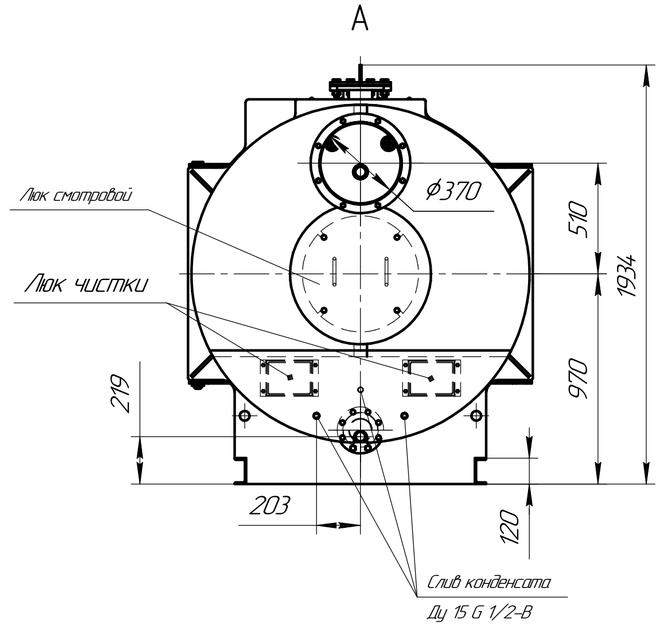

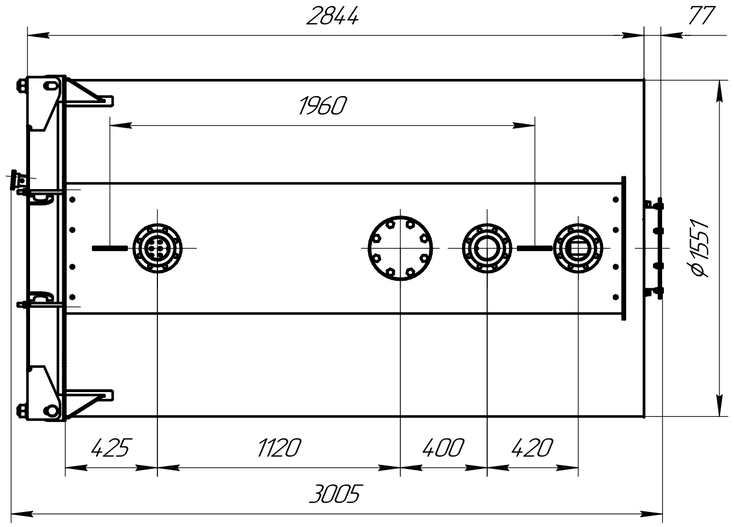

Схема строповки

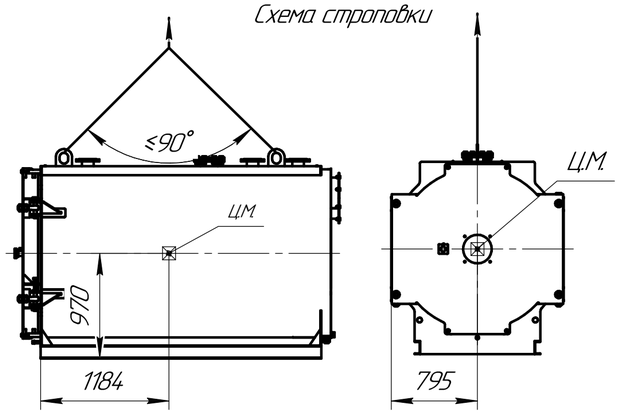

Техническая характеристика

Техническая информация является справочной. Полные и актуальные данные см. в руководстве по эксплуатации или паспорте на котел.

1. Назначение: для нагрева воды в отопительных системах.	
2. Тип котла – водогрейный, стальной, жаротрубный трехходовой.	
3. Теплопроизводительность, МВт:	1,0
4. Вид топлива:–природный газ	
5. Средний эксплуатационный КПД, %, – природный газ	94
6. Расход топлива, $м^3/ч$	118
7. Температура нагрева воды, °С, не более	115
8. Рабочее давление воды на выходе из котла, МПа, не более	0,6
9. Водяной объём котла, $м^3$	2,3
10. Расход воды через котел, $м^3$/час, (номин./мин.)	34/19
11. Гидравлическое сопротивление, кгс/$см^2$, не более	0,5
12. Аэродинамическое сопротивление, Па, не более	600
13. Поверхность нагрева, $м^2$	38,5
14. Габаритные размеры котла, мм	
–длина	3005
–ширина	1590
–высота	1934
15. Масса котла без воды, кг	2785

1					Котел ARCUS IGNIS F-1000 (КВа-1,0Г)	Лит.	Масса	Масштаб
Изм.	Лист	№ докум.	Подп.	Дата			2785	1:20
Разраб.					Чертеж общего вида	Лист	Листов 1	
Пров.								
Т.контр.								
Н.контр.						arcus		
Утв.								

Перв. примен. | Справ. № | Подп. и дата | Инв. № дубл. | Взам. инв. № | Подп. и дата | Инв. № подл.

Копировал | Формат А2